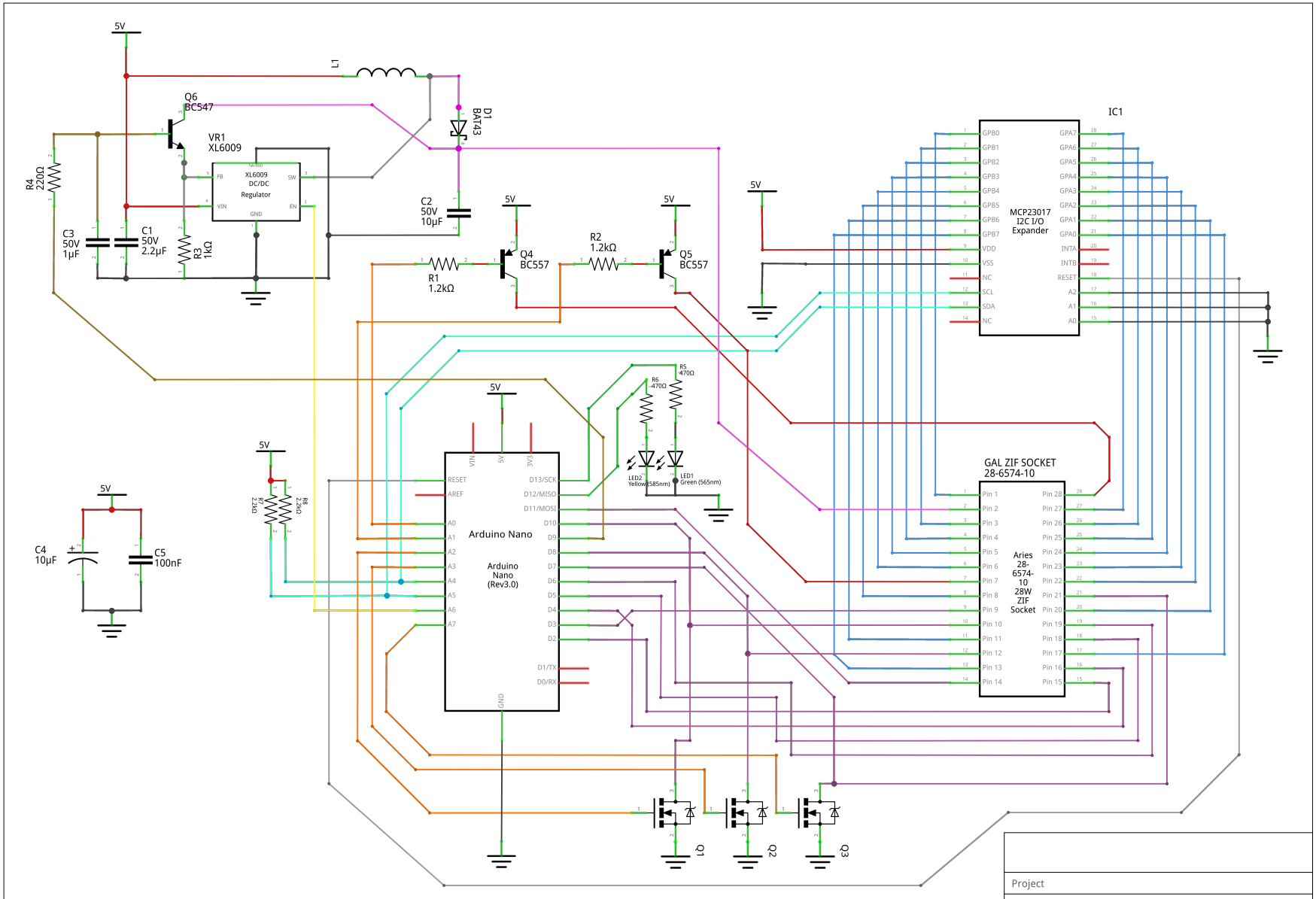

Project			
Bestandsnaam	galblaster_v2.fzz	Rev	
Datum	07 jul. 2019 22:30:58	Pagina	1/1

fritzing